QUANTUM
Lasertech

PPW SZÉRIA

PILLOW PLATE WELDING LASER

QUANTUM LASERTECH KFT.
H-2040 BUDAÖRS, GYÁR UTCA 2.
INFO@QUANTUMLASERTECH.HU
WWW.QUANTUMLASERTECH.HU

EGY EGYEDI LÉZER, AMI...

- MAGAS TERMELÉKENYSÉGET,
- AUTOMATIZÁLT GYÁRTÁST,
- ÁLLANDÓ MINŐSÉGET,
- KONTROLLÁLHATÓ VÉGEREDMÉNYT GARANTÁL

A PPW-szériájú lézerek ideálisak duplikatúra-hegesztés magasminőségű, rugalmas és automatizált kivitelezésére.

GYÁRTÁS ÉS MINŐSÉG-ELLENŐRZÉS EGY CSOMAGBAN

MAGYAR FEJLESZTÉS

Hazai know-how alapján magyar mérnökök által fejlesztett, már kipróbált és nagynevű európai termékekből Magyarországon épített, hazai szerviztámogatással rendelkező berendezés.

...KÉT KOMPLETT RENDSZER

ExaCAM szoftver

- offline gyártáselőkészítés
- automatikus teríttékkezelés
- saját fejlesztésű
- személyreszabható modulok

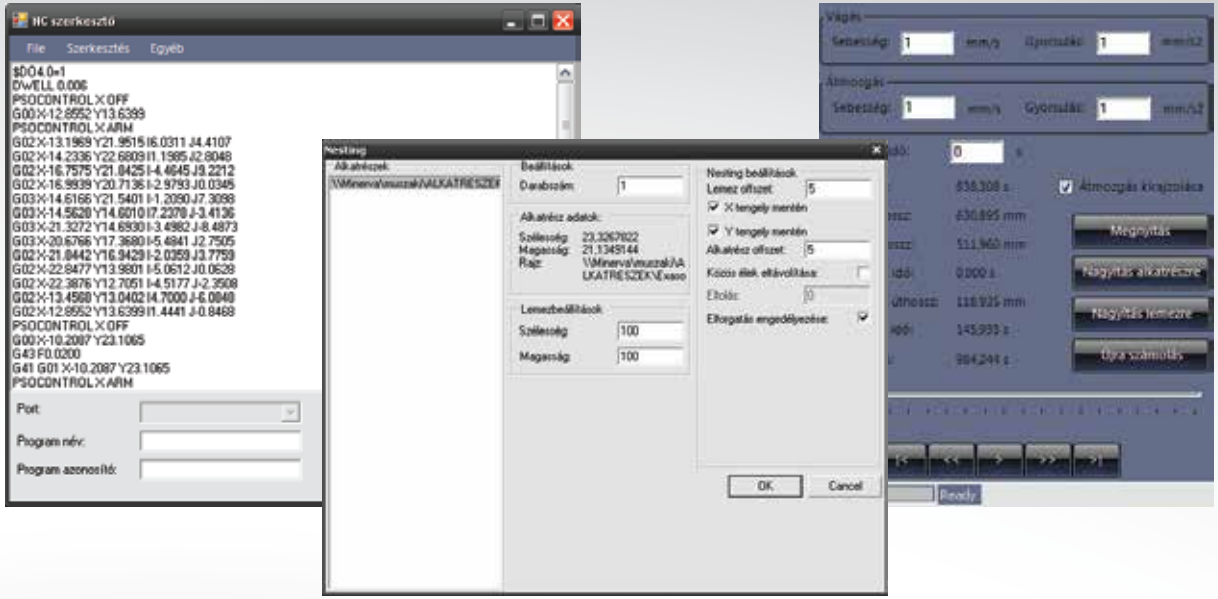

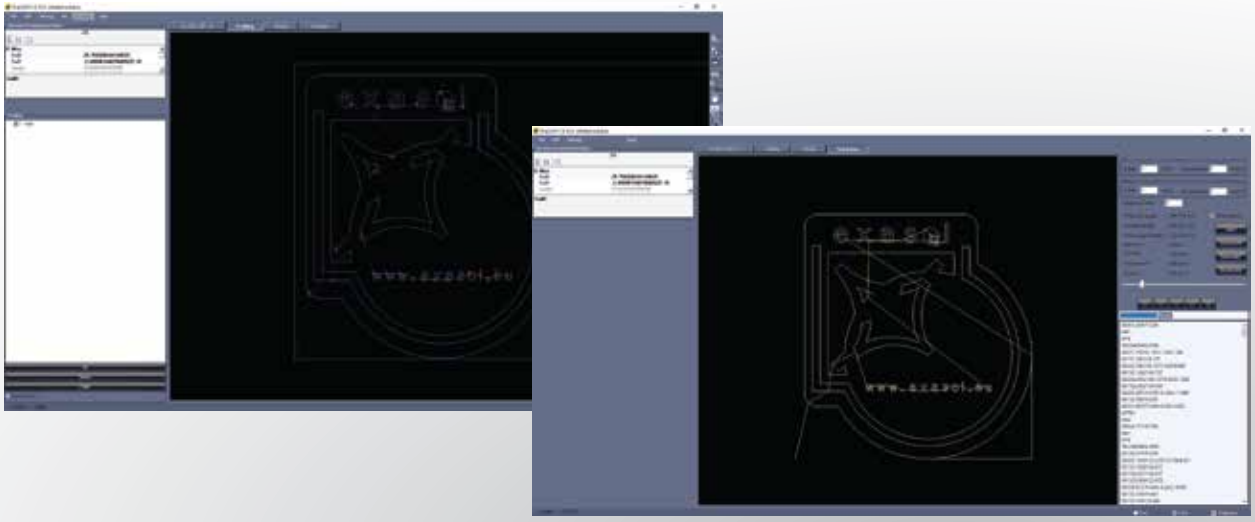

Ipari PLC

- online varratellenőrzés
- kúppalást hegesztés
- idomtalan formák kezelése
- adatbázis a hegesztésről
- hálózatba köthető
- távfelügyeleti rendszer

AZ ÚJ PPW SZÉRIA...

Lézervédelmi betekintő ablak
- a hegesztés felügyeletéhez

Fiber lézer
- kisebb karbantartási és működtetési költségek
- SPI-technológia

3-tengelyes szervorendszer
- automatikus átállás típusok között
- nagy sebesség
- kötetlen varratforma

Ergonomikus kezelőfelület
- ipari kijelző és billentyűzet
- dedikált, saját fejlesztésű szoftver
- egyedi igényekre szabható

Szervós léptetőrendszer
- rugalmasan igazodik minden feladathoz

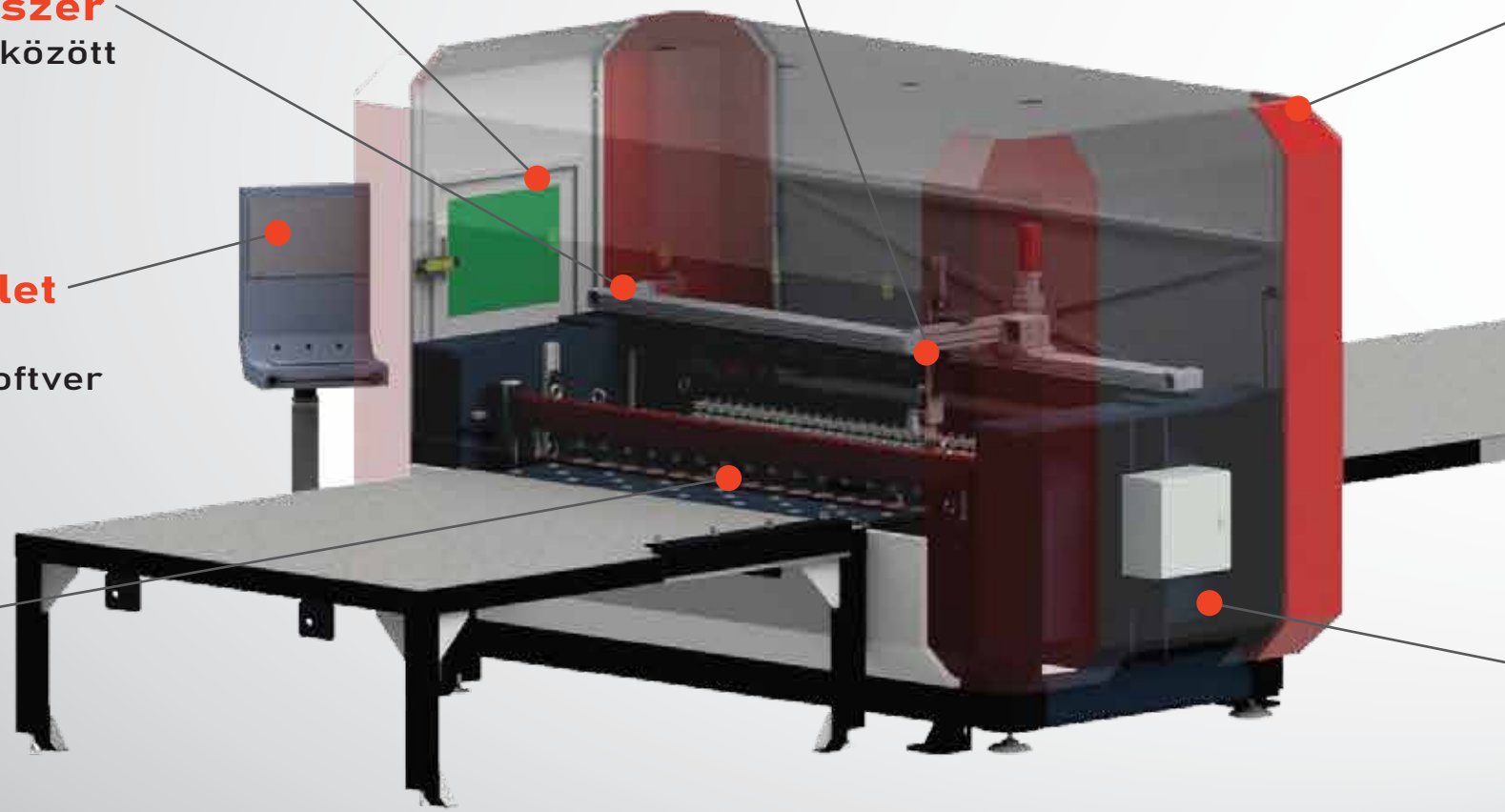

Moduláris felépítés:

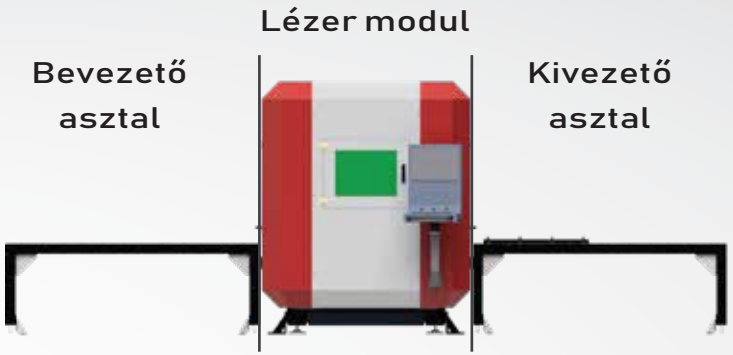

Leírás	Minimum	Maximum
Lemezhossz	400 mm	9000+ mm
Lemezszélesség	100 mm	2000 (+10%) mm
Alaplemez vastagság	0.2 mm	8 mm
Párnalemez vastagság	0.2 mm	2 mm
Hegesztési teljesítmény	100 W	10 kW

Védőburkolat
- egyedi igényekre szabható kivitel
- arculatba illeszthető megoldások

Moduláris tárgyasztal rendszer
- akár 2 méternél is szélesebb lemezek kezelése
- szabvány lemezméretekhez igazított megmunkálási tartomány

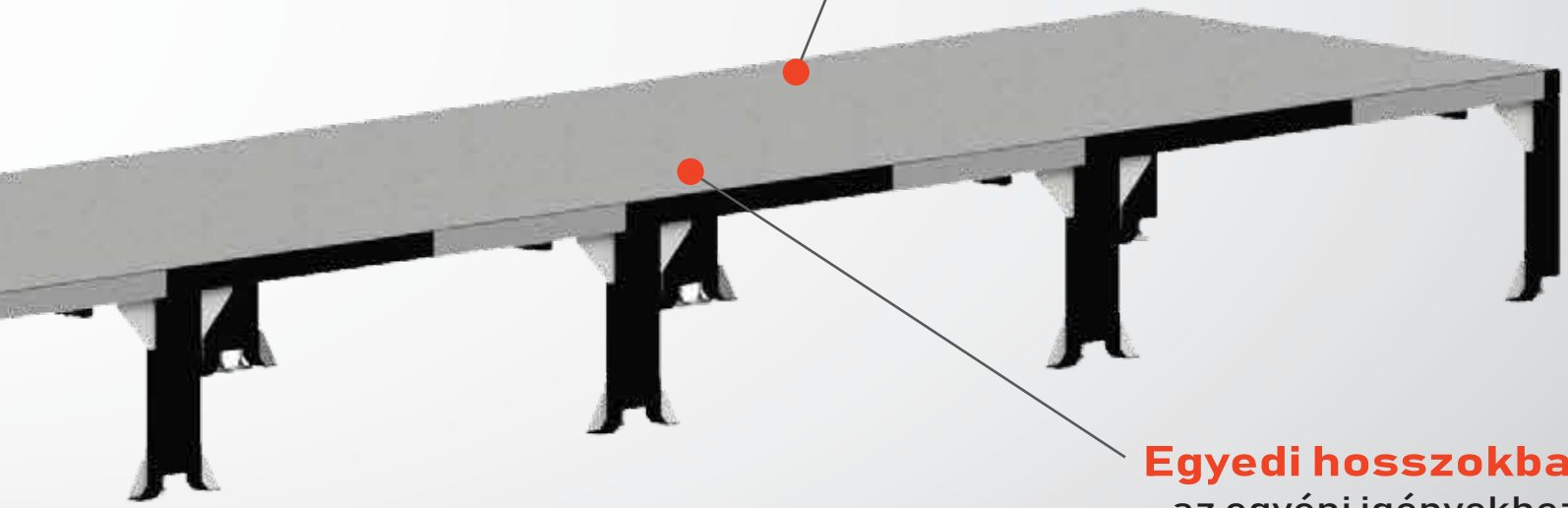

Egyedi hosszokban gyártott tárgyasztal
- az egyéni igényekhez igazítva

BECKHOFF vezérlés
- német minőség magyar kivitelezésben

SICK

QUANTUM LASERTECH – “JÖVŐBE MUTAT”

A jövő megoldásai a jelenben.

“Könnyen használható és rugalmas rendszer. Maga a hegesztési technológia nem egyszerű, ezért elengedhetetlen egy jól kitalált, elkészített és megbízható berendezés az általunk elvárt magas színvonalú és minőségű termelés fenntartásához. Külön öröm számomra, hogy mindez a saját egyedi igényeink figyelembevételével valósult meg. Valóban egy jövőbe mutató megoldást kaptunk a Quantum Lasertech csapatától.”

Révész Zoltán
Üzemvezető
ZIP Tech Kft.

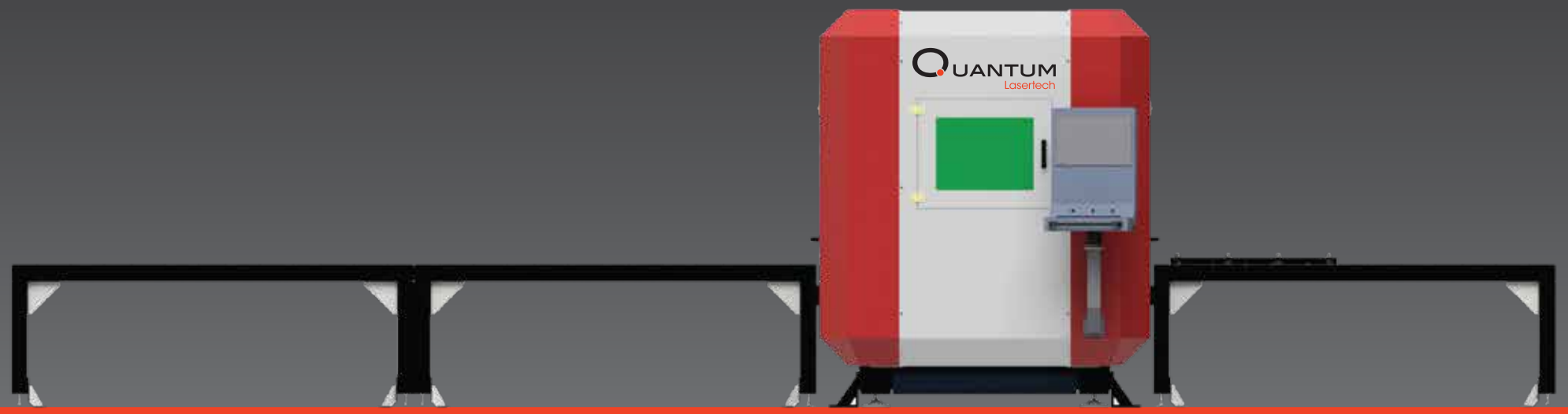

QUANTUM LASERTECH KFT.
H-2040 BUDAÖRS, GYÁR UTCA 2.
INFO@QUANTUMLASERTECH.HU
WWW.QUANTUMLASERTECH.HU